ÍNDICE

A. Introdução.....1
B. Armazenagem.....1
C. Manuseio.....1
D. Instalação.....2
E. Operação.....3
F. Manutenção.....3
G. Lista de peças.....4

A. Introdução

Este manual tem por objetivo apresentar as especificações, procedimentos de instalação, operação e manutenção de válvulas globo angular de sopragem de grelha. As Válvulas globo angular de sopragem de grelha série 930 Zanardo foram projetadas para utilização em sistemas de limpeza de grelhas por sopragem de vapor. Seu projeto é robusto para condições severas de serviço.

Possui acionamento pneumático de retorno por mola automatizado por válvula solenóide 3/2 vias e sensor fim de curso indutivo.

B. Armazenagem

As seguintes informações deverão ser seguidas para que a válvula esteja em condições no momento do uso:

- Evite vibrações, choques e manuseios bruscos.
- Manter a válvula sempre embalada até o momento de sua instalação, evitando possíveis danos no acionamento ou na vedação da válvula.
- As válvulas devem ser armazenadas em local coberto, limpo e seco.

C. Manuseio

Os internos de uma válvula globo angular de sopragem de grelha foram usinados com precisão para manter o perfeito alinhamento e funcionamento. As válvulas Zanardo foram 100% testadas antes de embaladas e enviadas para o seu destino final por isso:

- Carregue e descarregue cuidadosamente
- Não danifique a embalagem, ela é a proteção da válvula.
- As válvulas deverão ser sempre que possível, cobertas para transporte.
- Evite choques, vibrações e manuseios bruscos, garantindo a qualidade e funcionamento do produto.

D. Instalação

ADVERTÊNCIA

"Antes de instalar a Válvula, verificar se a classe de pressão, temperatura, fluido e demais acessórios está de acordo com as especificações contidas na Ficha de Dados da mesma (Data Sheet)".

Procedimento:

1- É de suma importância efetuar limpeza na tubulação antes da instalação da válvula, pois sujeiras na linha podem provocar o travamento dos mecanismos internos da mesma.

2- Na instalação deve ser observado o alinhamento, suporte adequado da tubulação e paralelismo entre os flanges para não danificar a válvula. Conforme figura 1.

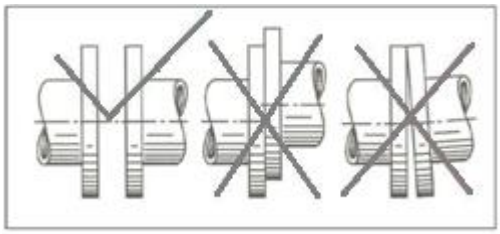

Figura 1

3- Certifique-se de que as faces dos flanges estejam livres de imperfeições, cantos vivos, rebarbas, e se abertura entre flanges está compatível com a medida de face a face da válvula.

4- Instalar a válvula de maneira que o atuador fique na posição vertical.

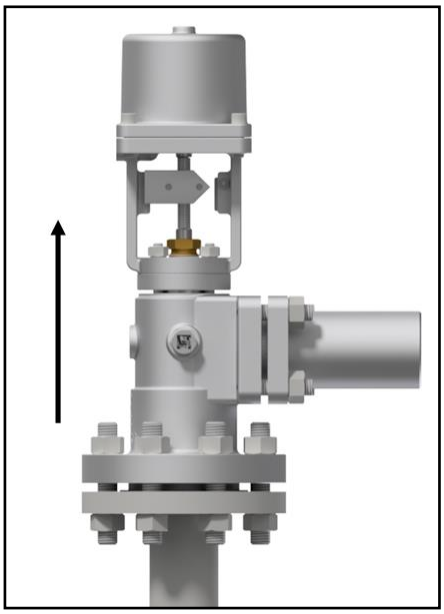

Figura 2

5- Obedecer à direção do fluxo do fluido indicada na seta fixada ao corpo da válvula e descrito na ficha de cálculo da mesma.

6- Para válvulas flangeadas utilizar juntas adequadas entre os flanges da válvula e da tubulação.

7- Introduzir os prisioneiros de montagem dos flanges apertando as porcas alternadamente em sequência cruzada para distribuição correta das forças de aperto.

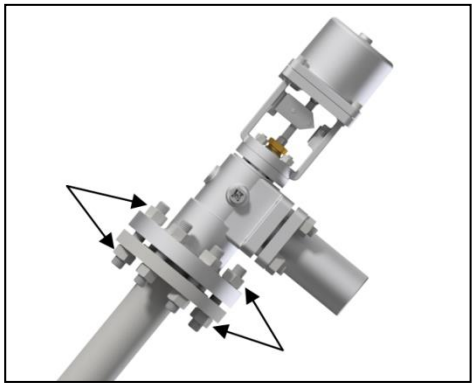

Figura 3

8- Efetuar aperto suficiente para vedação entre o corpo da válvula e o flange da tubulação até o torque recomendado na tabela-1.

DIÂMETRO DO PRISIONEIRO	TORQUE (N.m)
1/2"	73
5/8"	146
3/4"	265
7/8"	300
1"	340
1.1/8"	550

Tabela 1

E. Operação

A válvula globo angular de sopragem de grelha série 930 foi projetada para acionamento automático com atuador tipo pistão, com controle de abertura e fechamento através de acionamento pneumático de retorno por mola automatizado por válvula solenóide 3/2 vias e sensor fim de curso indutivo.

As características construtivas e condições de fluxo estão descritas na ficha de cálculo e especificações da válvula (Data Sheet).

Os atuadores e faixas de mola são selecionados conforme ΔP máximo de fechamento, curso e posição de falha.

A pressão de alimentação de ar dos atuadores está identificada na ficha de especificação da válvula.

O filtro regulador de pressão deve estar ajustado com a pressão de alimentação indicada na ficha de especificação da válvula.

F. Manutenção

A manutenção criteriosa e bem feita é o ponto principal para o prolongamento da vida útil da válvula.

ATENÇÃO

"A manutenção deve ser feita pelo fabricante Zanardo válvulas."

G. Lista de peças

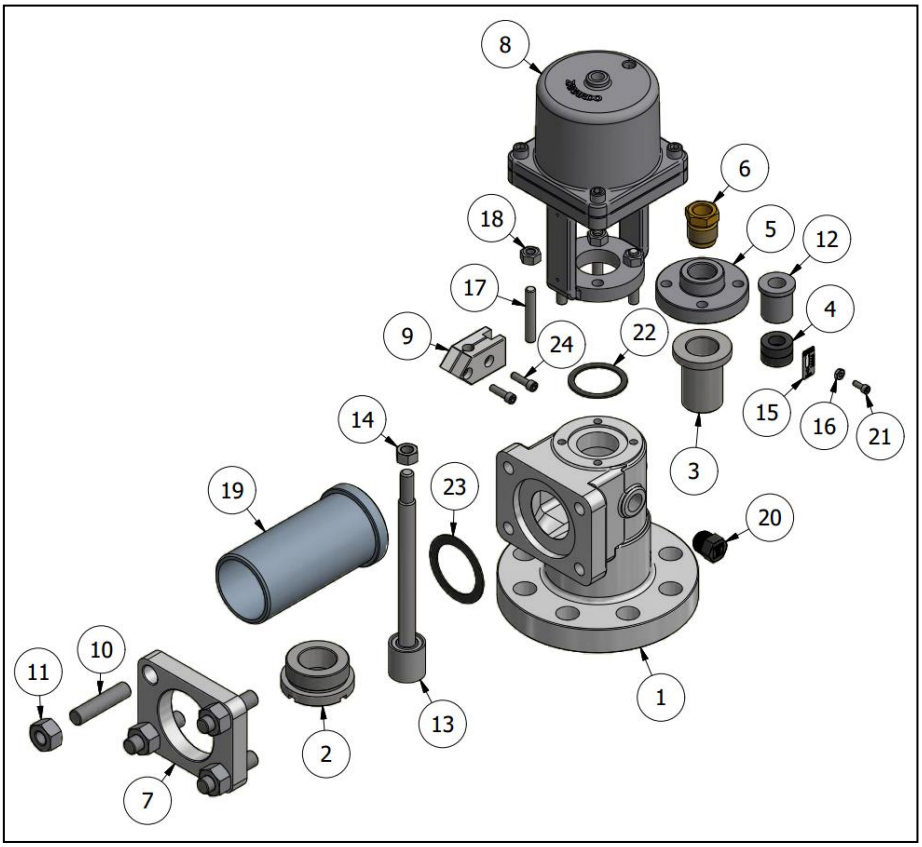

1	Corpo	13	Obturador
2	Sede	14	Porca do obturador
3	Guia do obturador	15	Placa de curso
4	Gaxeta	16	Porca da placa de curso
5	Tampa do corpo	17	Prisioneiro do corpo
6	Regulador prensa gaxeta	18	Porca do prisioneiro do corpo
7	Flange fixa. tubo saída	19	Tubo saída
8	Atuador Ap-01	20	Bujão do corpo
9	Castanha	21	Parafuso da placa de curso
10	Prisioneiro do flange fixa.	22	Junta do castelo
11	Porca do prisioneiro fixa.	23	Junta do tubo saída
12	Preme gaxeta	24	Parafuso da castanha

***Peças Sobressalentes Recomendadas**

De acordo com nossa política de melhoria continua, as informações contidas neste manual estão sujeitas a alteração sem prévio aviso.

Rua Buritis, 201 – Parque Industrial II
CEP 16012-170 – Araçatuba – Sp – Brasil
Fone/Fax: +55 (18) 3117-1195
WWW.ZANARDO.COM.BR